Prol. Azucena 60 Paraje San Juan, Iztapalapa, C.P. 09830, México D.F.
Tel. 3548-0321 / 22
www.jmi.com.mx

2ª cerrada Hidalgo Mz.20 Lt.1ª San Miguel, Iztapalapa C.P.09360, D.F.

Convertidor (C7520) de RS-232 a RS-422/RS-485

Especificaciones técnicas

- Entrada RS-232
- Salida RS-485 (half duplex D+, D-)
- Auto ajuste de la velocidad de transmisión desde 300 a 115200bps
- Máximo 256 módulos en red RS-485 sin repetidor
- Máximo 2048 módulos en red RS-485 con repetidor
- Aislamiento de 3000VDC de la entrada
- Se requiere repetidor después de 1 km ó al superar los 256 módulos
- Alimentación 10 a 30 VCD
- Consumo de 2.2 W máximo.

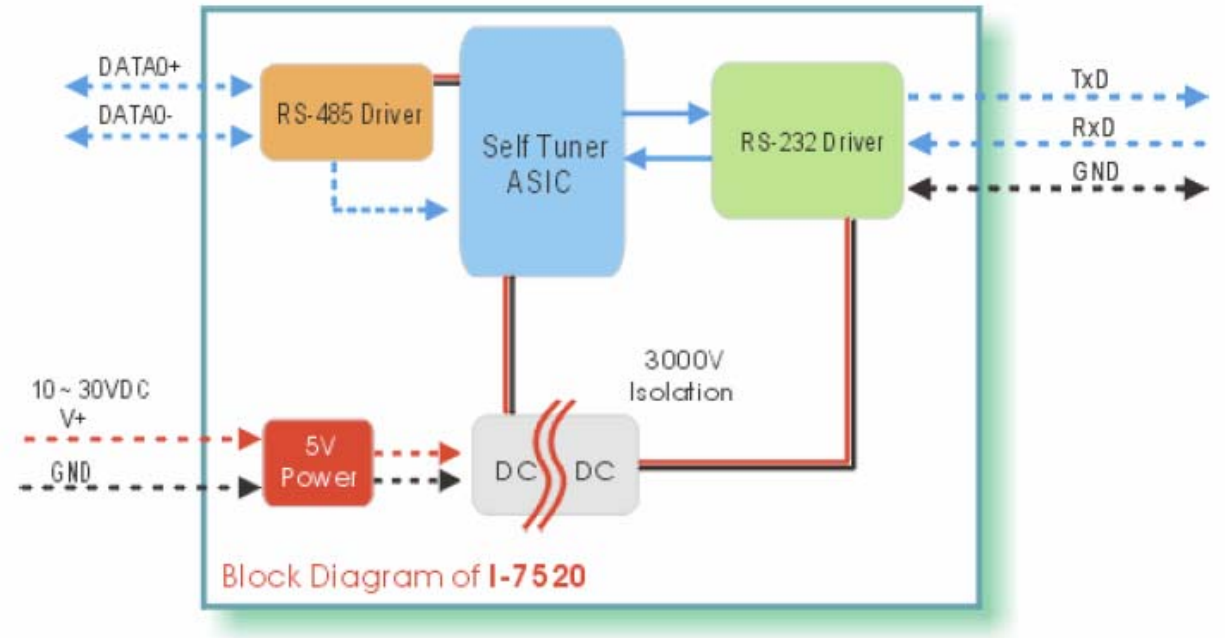

*** Requiere fuente de alimentación